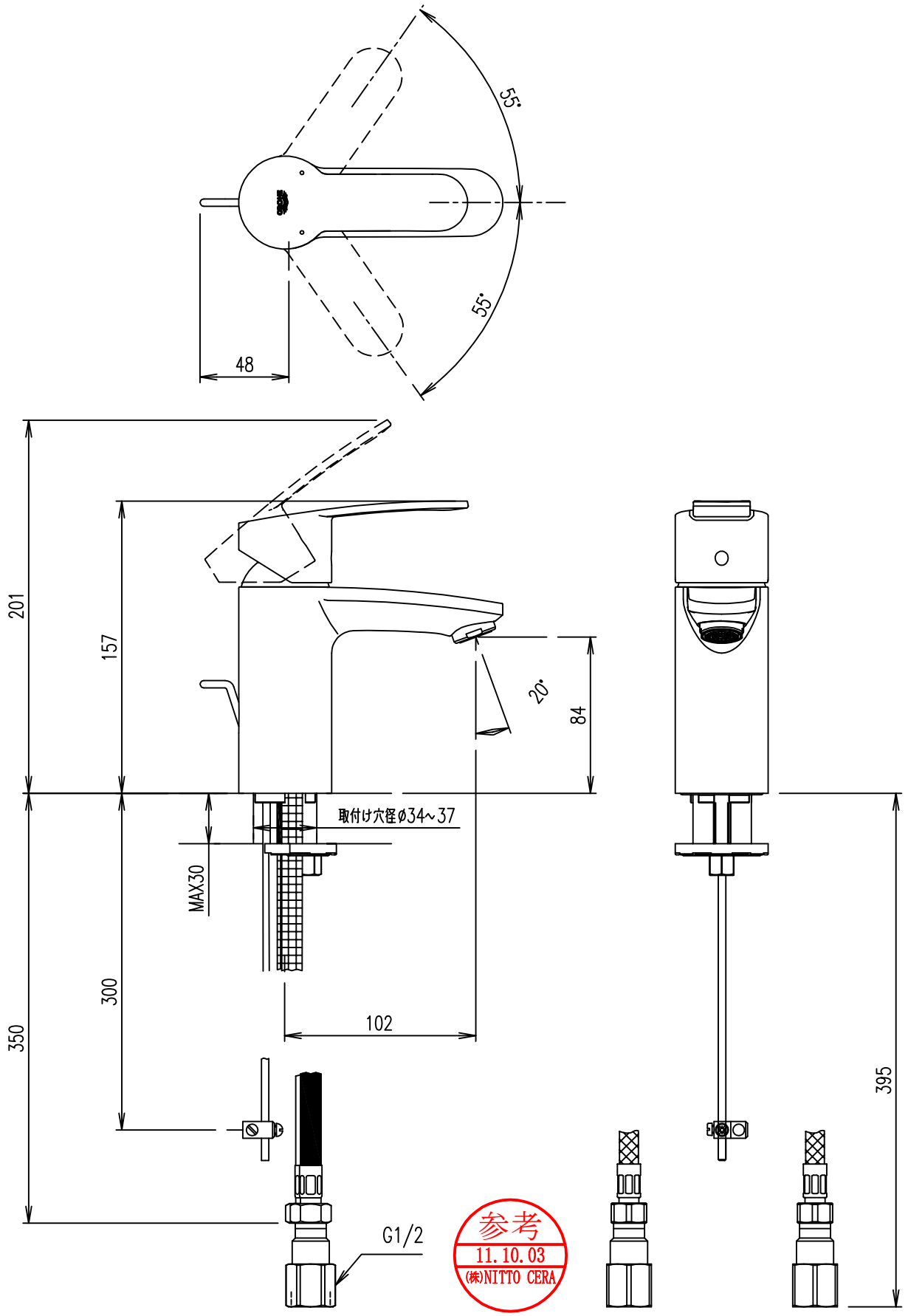

日付	2011.10.03	尺度	1:3	製図	寺澤	検図	渡辺	品番	32357002NT/Eurostyle Cosmopolitan
図番								品名	混合栓
備考									(株)NITTO CERA